EL480 / EL482

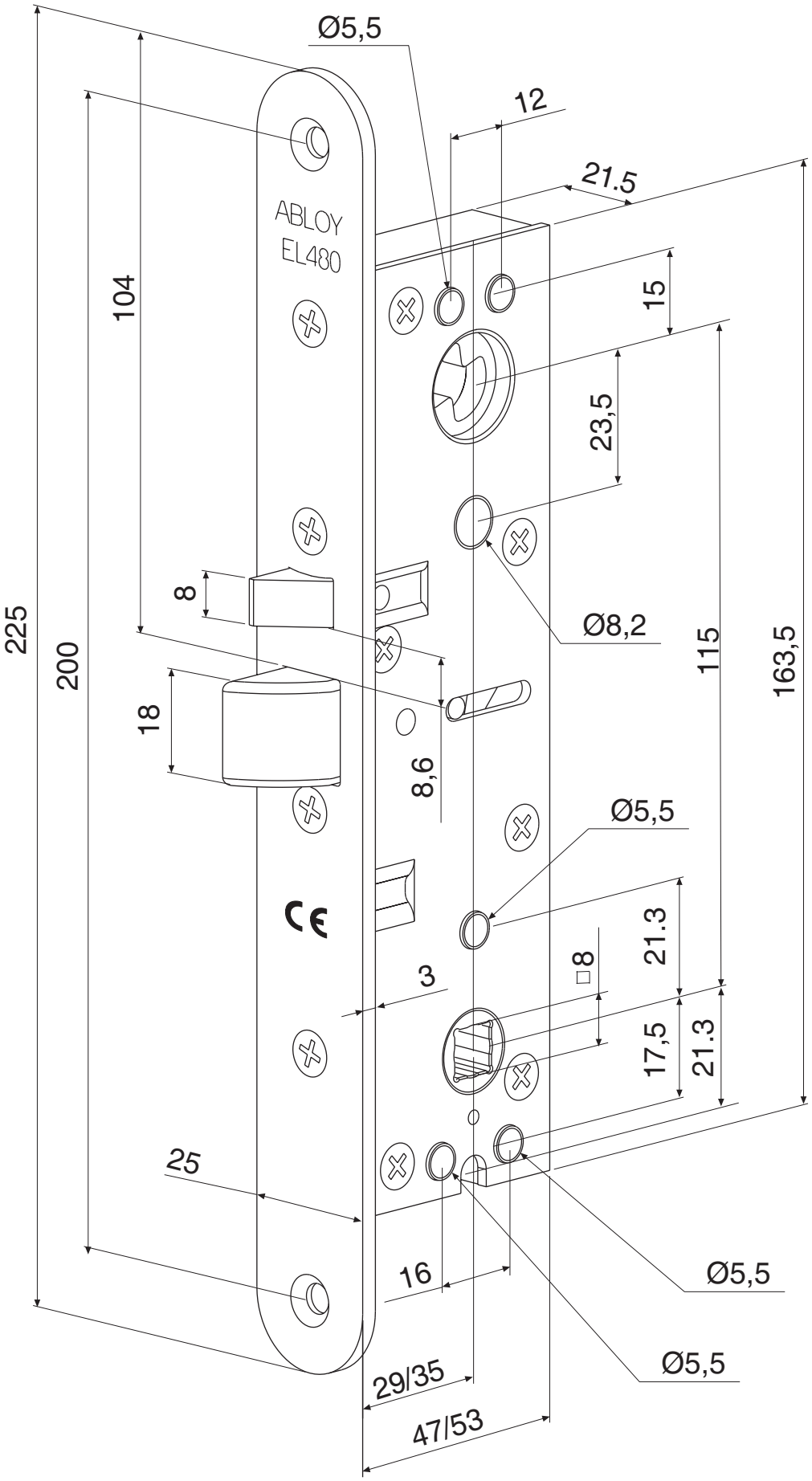
Ø5,5
12
21.5
ABLOY
EL480
104
15
23,5
8
Ø8,2
225
200
115
163,5
18
8,6
Ø5,5
21.3
□8
3
17,5
21.3
25
16
Ø5,5
Ø5,5
29/35
47/53